Montageanleitung
Assembly Instructions
Instructions de montage
Istruzioni di montaggio

Karcher GmbH
Design-Beschläge
Raiffeisenstr.32
74906 Bad Rappenau
+49-7264-91640
+49-7264-916440
mail@karcher-design.de
www.karcher-design.de

ESR700 / ESR700Q
Vers. 02.01 – 22.11.2023

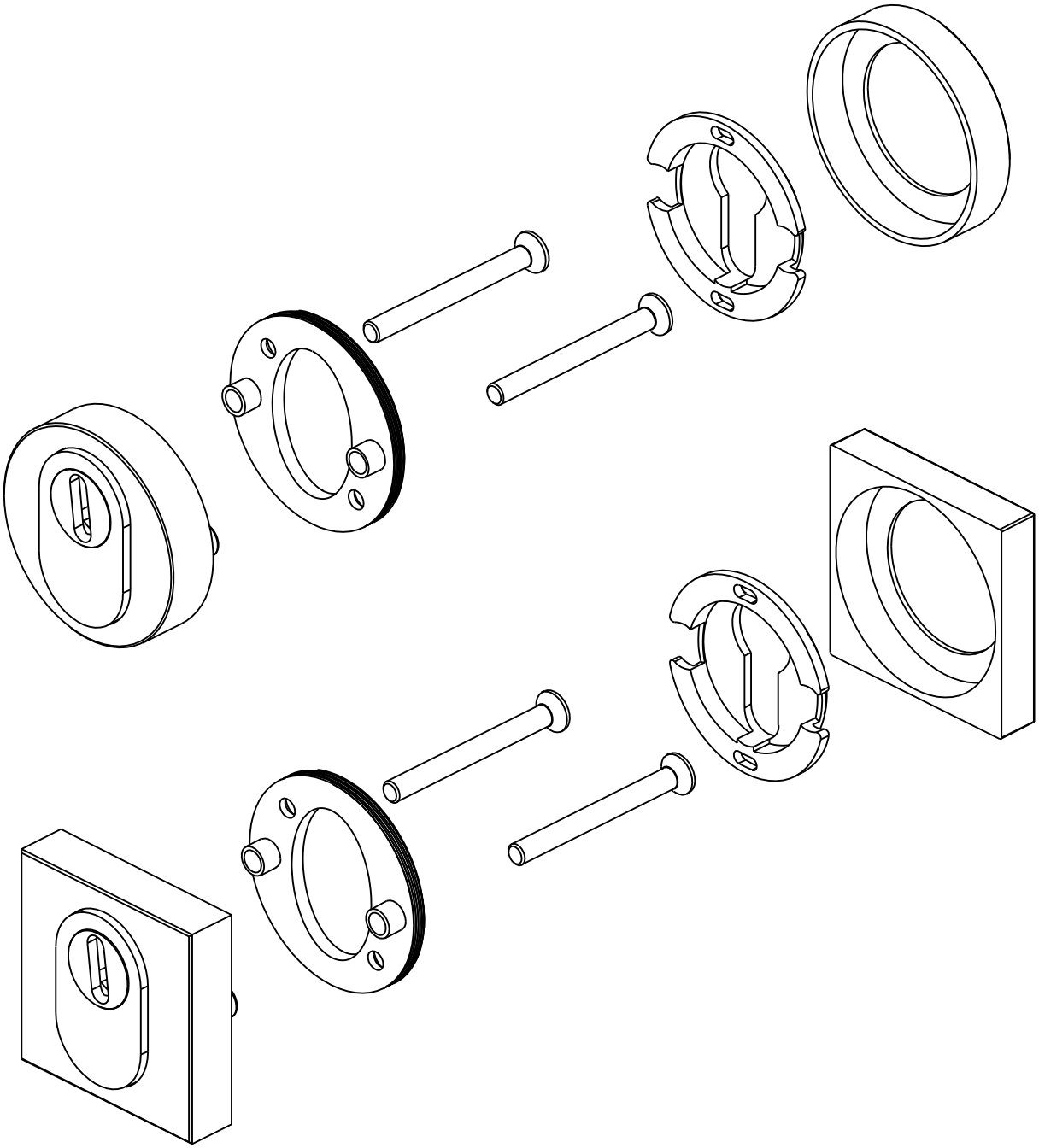

Bohrschablone
Drilling template
Gabarit
Dima di foratura

Karcher GmbH
Design-Beschläge
Raiffeisenstr.32
74906 Bad Rappenau
+49-7264-91640
+49-7264-916440
mail@karcher-design.de
www.karcher-design.de

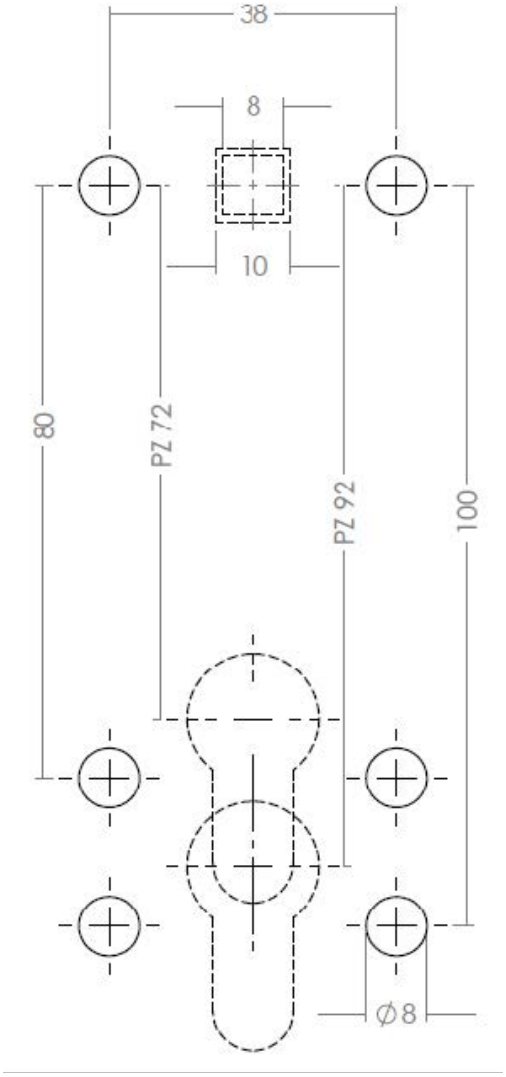

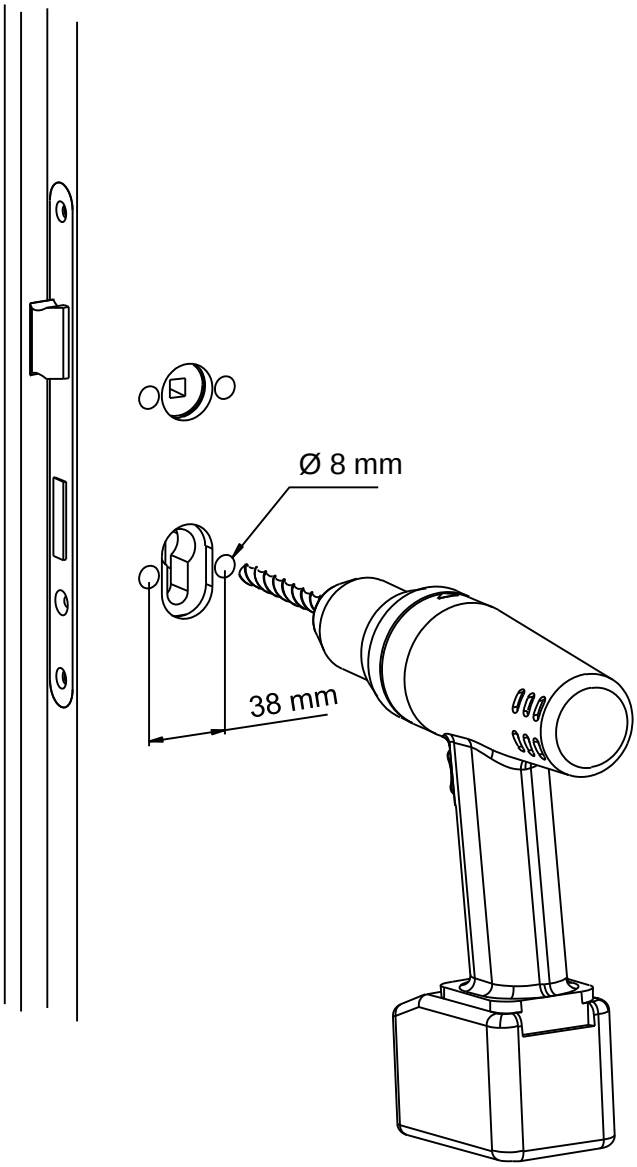

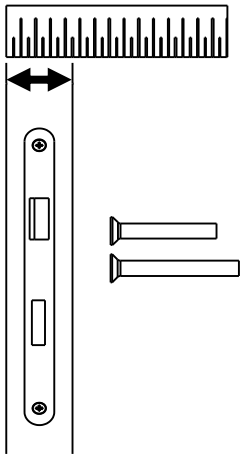
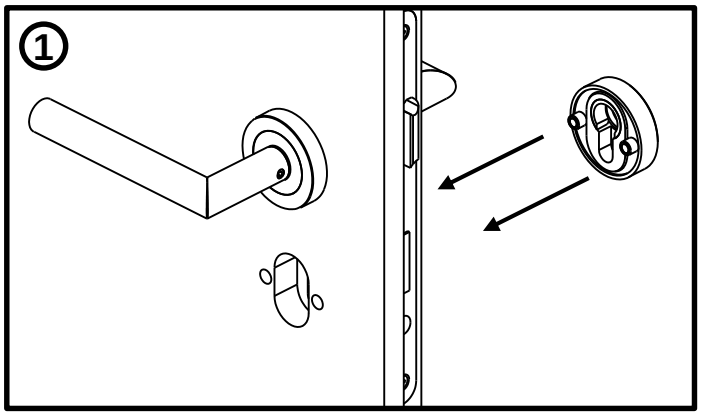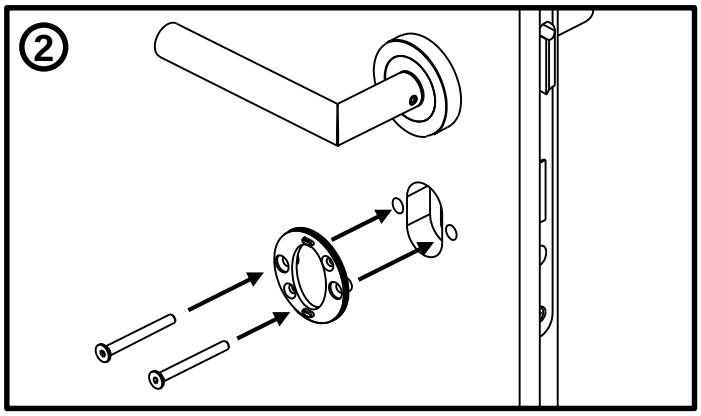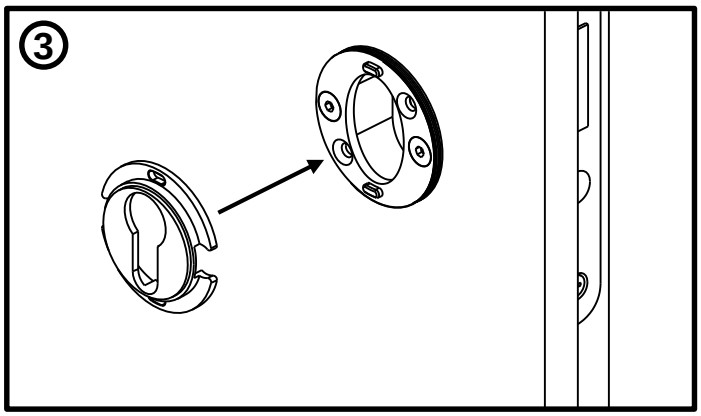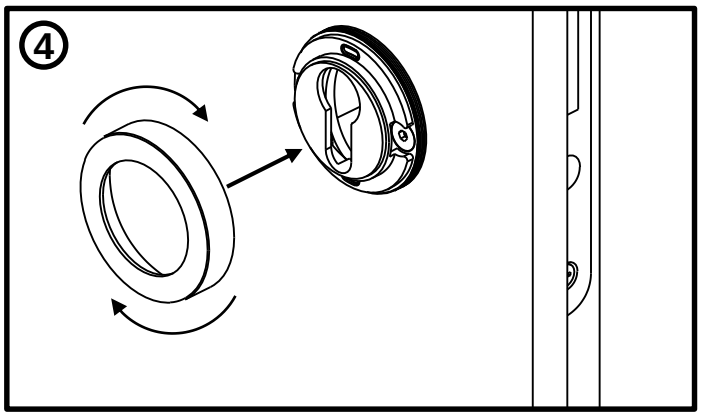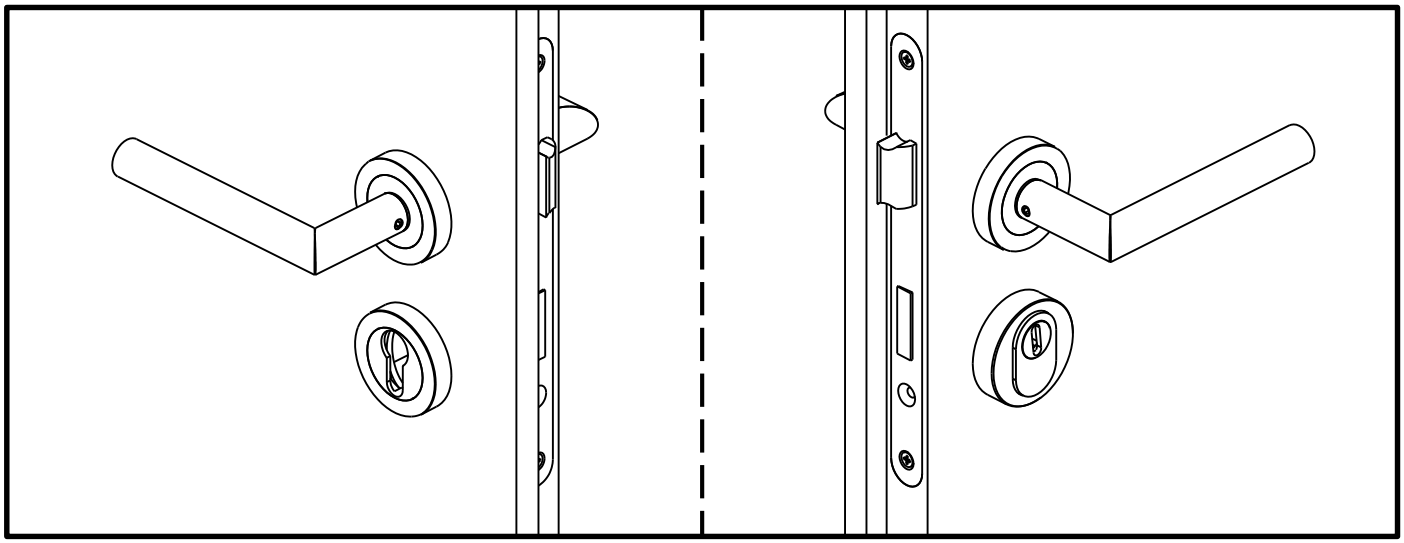
35 – 40 mm	**51 – 55 mm**	**66 – 70 mm**
→ M5 x 45	**→ M5 x 60**	**→ M5 x 75**
41 – 45 mm	**56 – 60 mm**	**71 – 75 mm**
→ M5 x 50	**→ M5 x 65**	**→ M5 x 80**
46 – 50 mm	**61 – 65 mm**	**76 – 80 mm**
→ M5 x 55	**→ M5 x 70**	**→ M5 x 85**